Basis für Erfolg

Basis for success

Applikator Serie 400/500

- wirtschaftlich
  economical
- produktiv
  productive
- funktionell
  functional
- attraktiv
  attractive

02.2009

Maßgeschneiderte Problemlösungen bzw. Sondermaschinen und Anlagen für Ihren Bedarf	*Tailor-made solutions to problems or customised machines and systems to suit your own particular requirements*
wirtschaftlich	*economical*
produktiv	*productive*
funktionell	*functional*
attraktiv	*attractive*
termingerecht	*punctual delivery*
Nicht die Aufzählung allein, sondern die Summe dieser Eigenschaften machen unsere Produkte für Sie interessant.	*It is not just the list of the individual properties, but the sum total of the same which make our products interesting for you.*
Technischer Vorsprung bedeutet Vorsprung im Wettbewerb.	*Technical advance means a lead on the competition.*
Nutzen Sie unser branchenübergreifendes Wissen und unsere Flexibilität – oder können Sie es sich leisten, auf Ideen zu verzichten?	*Take advantage of our flexibility and our in-depth knowledge of a wide range of branches of industry – or can you afford to ignore new ideas?*
Seit 1966 entwickeln wir technische Produkte. Vielleicht haben wir genau die Maschine die Sie benötigen.	*We have been developing technical products since 1966. We perhaps have just the machine you need.*
Fordern Sie uns – durch Ihre Anfrage!	*Put us to the test - and send us your enquiry!*

GEYSSEL KÖLN
SONDERMASCHINEN GMBH

J.W.GEYSSEL
ENTWICKLUNGS- UND
KONSTRUKTIONSBÜRO

Richard-Byrd-Straße 29 • 50829 Köln (Gewerbegebiet Ossendorf)
Telefon: +49(0)221 595 694 - 0 • Telefax: +49(0)221 595 694 - 2
E-mail: info@geyssel.de • Internet: http://www.geyssel.de

02.2009

Wir sind vielseitig

we are versatile

Für unsere anderen Fachbereiche besuchen Sie uns bitte auch im Internet unter www.geyssel.de.
For our other divisions please also see our webpage at www.geyssel.de

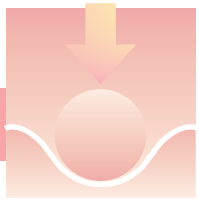

1. Verpackungsmaschinen / Endverpackung

Packaging machines / end packaging

2. Maschinen zum Applizieren / Beilegen von Objekten

Machines for the application / enclosure of objects

3. Prüfanlagen / Handhabungssysteme

Test-systems / handling-systems

4. Diverse Sondermaschinen

Various special machines

5. Baugruppen / Bauteile / Steuerungen

Assemblies / components / controllers

02.2009

Applikator Serie 400/500

Funktionsbeschreibung:

Die Applikatoren – Serie 400/500 – können je nach Typ Objekte wie Trinkröhrchen, Löffel, Päckchen, etc. vertikal, diagonal, horizontal auf die gewünschte Seite, bei Mehrkammerbechern auch zwischen die Kammern, bzw. – oben oder unten – auf Packungen, Becher, Flaschen, Beutel usw. applizieren.
Für die bauchseitige Applikation werden die auf einem geraden Transportsystem kontinuierlich durch die Maschine transportierten Produkte durch Sensoren berührungslos erfasst und -im Durchlauf- mit den zu applizierenden Objekten bestückt.
Für die stirnseitige Applikation (Applikatoren 538/539) werden die Produkte vom Transportsystem durch eine Eintaktseparierung in einen Zellenriemen eingetaktet, um 90° gedreht, appliziert und wieder um 90° zurückgedreht.
Die Objekte werden in der Regel gegurtet (Folienband) einem Transportrad zugeführt.
Mit einem Messer werden einzelne Objekte abgetrennt und zur Applikation bereitgestellt.
Falls erforderlich können sie jedoch auch über Sortierer einzeln zugeführt werden.
Die Maschinen sind mit Transportkörpern oder Transportsystemen ausgerüstet und können in vorhandene Transportsysteme eingebunden werden.
Sofern die Objekte mit Leim angebracht werden ist die vertikale Lage der Leimpunkte über Handräder einstellbar. In horizontaler Richtung werden die Punkte in ihrer Länge und Lage elektronisch über das Bedienpult eingestellt. Eine Schräglage sowie die optimale Anpassung der Objekte zu den Packungen, Bechern, usw. erfolgt über mechanische Einstellungen in die jeweilige Achsrichtung.
Die Maschinen sind nach dem Baukastensystem aufgebaut und daher sehr flexibel in ihrer Anwendung.

Konstruktionsmerkmale der Grundmaschine

– geschweißter Grundrahmen aus nichtrostendem Stahl
– Schutzverkleidung aus Acrylglas
– geschlossenes Applikationsgetriebe
– kontinuierlich arbeitende Separierung; bei Durchlaufbetrieb (ohne Applikation) außer Funktion zu setzen
– Heißleimdüsen, vertikal mechanisch, horizontal elektronisch verstellbar
– Trennen des Folienbandes mittels gezahntem Schlagmesser
– motorischer Folientransport, Folienteilung sowie Objektapplikation
– Klebestation für die Verbindung des auslaufenden Folienbandes mit einem neuen Folienband
– Verarbeitung von gegurteten Objekten (Folienband) aus dem Karton
– Transportbandkörper
– Bedienpult mit Touchscreen
– Industrie-PC mit Betriebssystem *Windows CE ®*, zusätzlich Elau PacDrive-Controller

Zur Erweiterung des Applikators stehen folgende Baugruppen zur Verfügung:

– unterschiedliche Leimgeräte (Tankgröße)
– * Objekterkennung mit Ausschleusung
– * diverse Formatteilsätze, je nach Objekt
– * Zusatzgeräte für die Verarbeitung von Folienbändern mit mangelnder Qualität

Die mit '*' gekennzeichneten Einheiten sind auch nachträglich an alle Maschinen anbaubar.

Weitere Baugruppen werden laufend entwickelt – wir bitten um Ihre Anfrage.

Geyssel Sondermaschinen GmbH • Richard-Byrd-Straße 29 • D-50829 Köln
Tel: +49 (0) 221 595 694-0 • Fax: +49 (0) 221 595 694-2 • E-mail: info@geyssel.de • Internet: http://www.geyssel.de

GEYSSEL KÖLN

Technische Daten:		Serie 400	Serie 500
Leistung	:	max. 22.000 Applikationen/h, einbahnig (produktabhängig) max. 44.000 Applikationen/h, zweibahnig (produktabhängig)	max. 36.000 Applikationen/h, einbahnig (produktabhängig) max. 72.000 Applikationen/h, zweibahnig (produktabhängig)
Elektrizität	:	3 Phasen, 230/400 V Drehstrom, 50 Hz (60 Hz)	3 Phasen, 230/400 V Drehstrom, 50 Hz (60 Hz)
Verbrauch	:	ca. 2,5 kW/h, einbahnig ca. 5,0 kW/h, zweibahnig	ca. 8 kW/h, einbahnig ca. 16 kW/h, zweibahnig
Gesamt-anschlußwert	:	8 kVA, einbahnig 12 kVA, zweibahnig	10 kVA, einbahnig 16 kVA, zweibahnig
Absicherung	:	3 x 20 A	3 x 16 A, 3 x 25 A
Druckluft	:	Arbeitsdruck 6 bar Verbrauch ca. 6,5 m^3/h, einbahnig Verbrauch ca. 9,2 m^3/h, zweibahnig	Arbeitsdruck 6 bar Verbrauch ca. 6,5 m^3/h, einbahnig Verbrauch ca. 9,2 m^3/h, zweibahnig
Transport-bandhöhe	:	850 ± 50 mm (Standard)	850 ± 50 mm (Standard)
Folienband	:	Breite max. 180 mm	Breite max. 180 mm
Hotmelt Verbrauch	:	ca. 0,05g/Schuß je Düse	ca. 0,05g/Schuß je Düse
Schallwerte	:	a-bewerteter Emissionsschall-druckpegel LAFm = 53 dB(A)	a-bewerteter Emissionsschall-druckpegel LAFm < 70 dB(A)
Gewicht	:	ca. 6600 N, einbahnig ca. 8500 N, zweibahnig	ca. 6600 N, einbahnig ca. 8500 N, zweibahnig
Bodentraglast	:	~ 50 N/cm^2	~ 80 N/cm^2

1

02.2009

Geyssel Sondermaschinen GmbH • Richard-Byrd-Straße 29 • D-50829 Köln
Tel: +49 (0) 221 595 694-0 • Fax: +49 (0) 221 595 694-2 • E-mail: info@geyssel.de • Internet: http://www.geyssel.de

Applicators Series 400/500

Functional description:

Series 400/500 Applicators are designed, depending on type, for the application of objects like drinking straws, spoons, packages etc. vertically, diagonally, horizontally to the desired point, in case of multi-chamber cups also between the chambers, on top or at bottom to packages, cups, bottles, pouches etc.
For belly-sided application the products, moving continuously on a straight transport system through the machine, are detected contactless by sensors and the objects are applied to them while passing.
For front-sided application (Applicators 538/539) the products are indexed into a cell-belt by the transport system by means of an indexing separation, rotated by 90°, treated, and rotated back again by 90°.
The objects are normally fed on a belt (foil tape) to a transport wheel.
The individual objects are separated by means of a cutter and prepared for application. If necessary, however, they can be fed in separately via a sorter.
The machines are equipped with conveyor units or transport systems and can be integrated into existing transport systems.
If hotmelt is used for applying the objects the vertical position of the bead points can be adjusted by means of handwheels. In horizontal direction length and position of the beads are adjusted electronically on the control panel. Inclined positions and optimised fitting of the objects on the packages, cups, etc. are achieved by mechanical positioning in the respective axial direction.
The design of the machines is based on a modular system and permits very flexible application.

Design features of the basic machine

– Welded stainless-steel base frame
– Protective housing made of acrylic glass
– Closed applicator gear unit
– Continuously acting separation, switched off when in throughput mode (without application)
– Hotmelt jets, adjustable mechanically in vertical and electronically in horizontal direction
– Separation of foil tape by toothed cutter
– Motorised drive of foil transport, separation and object application
– Adhesive station for connection of end of foil tape with new foil tape
– Processing of belted objects (foil tape) from containers (Mega-box)
– Conveyor belt unit
– Control panel with touchscreen
– Industrial PC with operating system *Windows CE ®*, additionally Elau PacDrive-Controller

For extension of the applicator the following subassemblies are available:

– Various hotmelt units (tank size)
– * Object detection and ejection station
– * Various format part sets, according to object
– * Supplementary units for processing foil tapes of inferior quality

The items marked '*' can be retrofitted to all machines.

Additional modules are continuously being developed – please enquire.

Geyssel Sondermaschinen GmbH • Richard-Byrd-Straße 29 • D-50829 Köln
Tel: +49 (0) 221 595 694-0 • Fax: +49 (0) 221 595 694-2 • E-mail: info@geyssel.de • Internet: http://www.geyssel.de

GEYSSEL KÖLN

Technical Specifications:		***Series 400***	***Series 500***
Output	:	*max. 22.000 applications/h, one-line (product dependent) max. 44.000 applications/h, double-line (product dependent)*	*max. 36.000 applications/h, one-line (product dependent) max. 72.000 applications/h, double-line (product dependent)*
Electricity	:	*3-phase power supply, 230/400 V, 50 Hz (60 Hz)*	*3-phase power supply, 230/400 V, 50 Hz (60 Hz)*
Consumption	:	*approx. 2,5 kW/h, one-line approx. 5,0 kW/h, double-line*	*approx. 8 kW/h, one-line approx. 16 kW/h, double-line*
Connection	:	*8 kVA, one-line 12 kVA, double-line*	*10 kVA, one-line 16 kVA, double-line*
Fuse	:	*3 x 20 A*	*3 x 16 A, 3 x 25 A*
Compressed air	:	*working pressure 6 bar consumption approx. 6,5* m^3/h*, one-line consumption approx. 9,2* m^3/h*, double-line*	*working pressure 6 bar consumption approx. 6,5* m^3/h*, one-line consumption approx. 9,2* m^3/h*, double-line*
Hight of conveyor	:	*850 ± 50 mm (standard)*	*850 ± 50 mm (standard)*
Foil band	:	*width max. 180 mm*	*width max. 180 mm*
Hotmelt consumption	:	*approx. 0,05g/shot per jet*	*approx. 0,05g/shot per jet*
Sound values	:	*a-weighted emission sound pressure level LAFm = 53 dB(A)*	*a-weighted emission sound pressure level LAFm < 70 dB(A)*
Weight	:	*approx. 6600 N, one-line approx. 8500 N, double-line*	*approx. 6600 N, one-line approx. 8500 N, double-line*
Floor loading	:	*~ 50 N/cm²*	*~ 80 N/cm²*

Geyssel Sondermaschinen GmbH • Richard-Byrd-Straße 29 • D-50829 Köln
Tel: +49 (0) 221 595 694-0 • Fax: +49 (0) 221 595 694-2 • E-mail: info@geyssel.de • Internet: http://www.geyssel.de

Applikator Typ 510 – 513

Applicator Type 510 – 513

NEU

Servogetriebener Hochgeschwindigkeitsapplikator der **neuen Serie 500.** Bis **36.000 Applikationen pro Stunde.**

Seitliche Applikation von Objekten an Produkten

*Servo-driven high-speed applicator of **new Series 500.** Up to **36,000 applications per hour.***

*Application of objects **to the side** of products*

Geyssel Sondermaschinen GmbH • Richard-Byrd-Straße 29 • D-50829 Köln
Tel: +49 (0) 221 595 694-0 • Fax: +49 (0) 221 595 694-2 • E-mail: info@geyssel.de • Internet: http://www.geyssel.de

02.2009

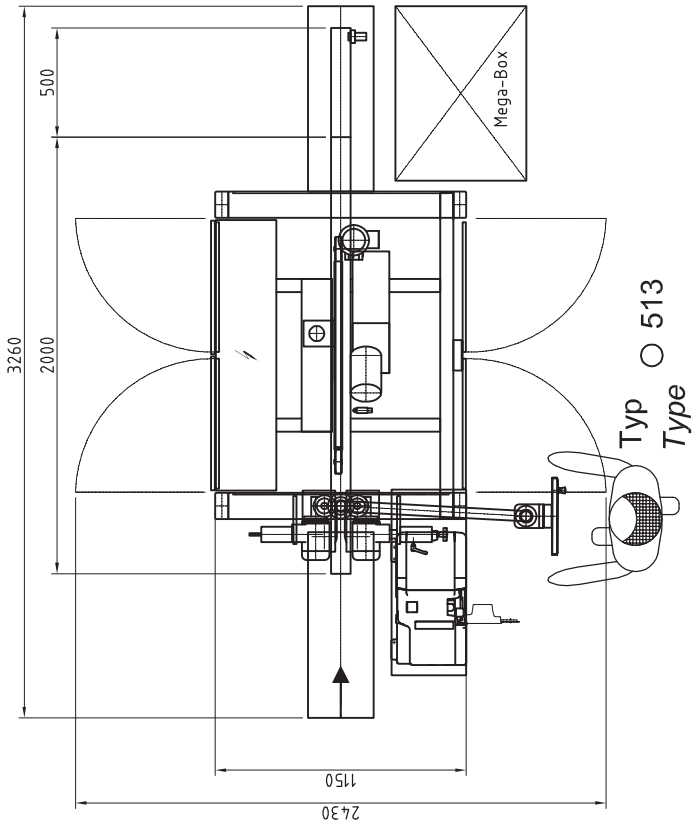

Typ ○ 513
Type

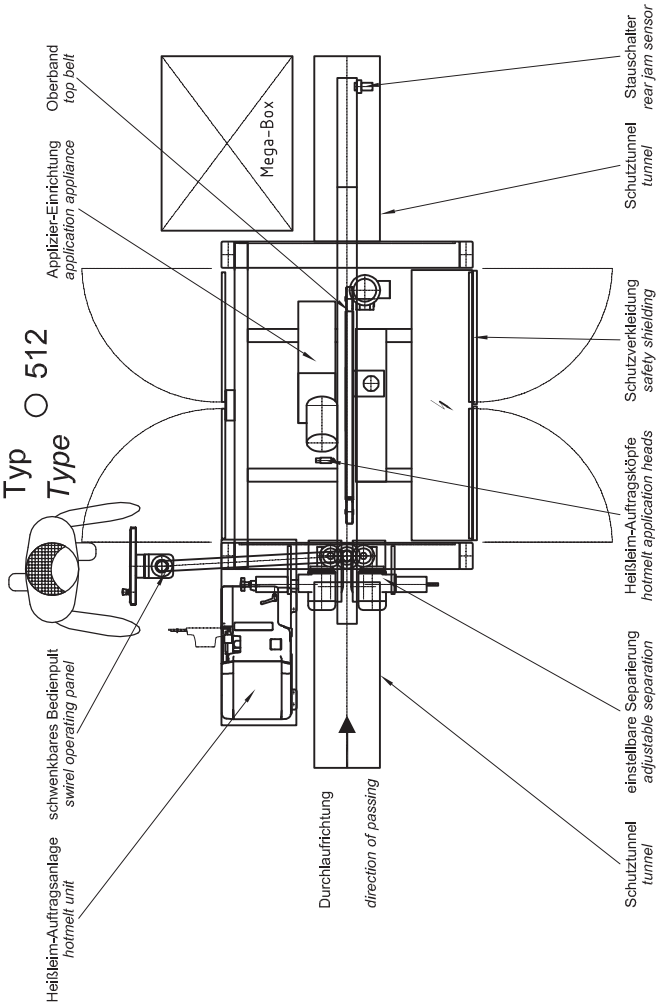

Typ ○ 512
Type

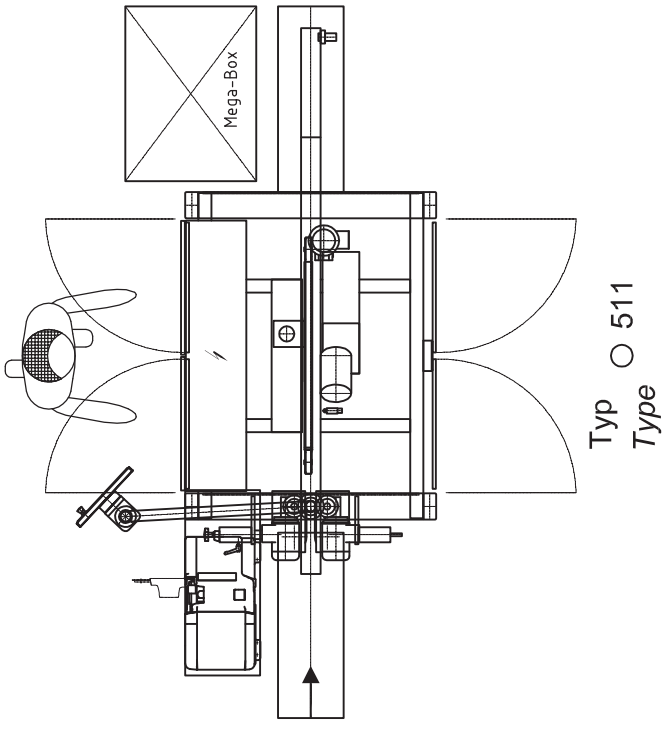

Typ ○ 511
Type

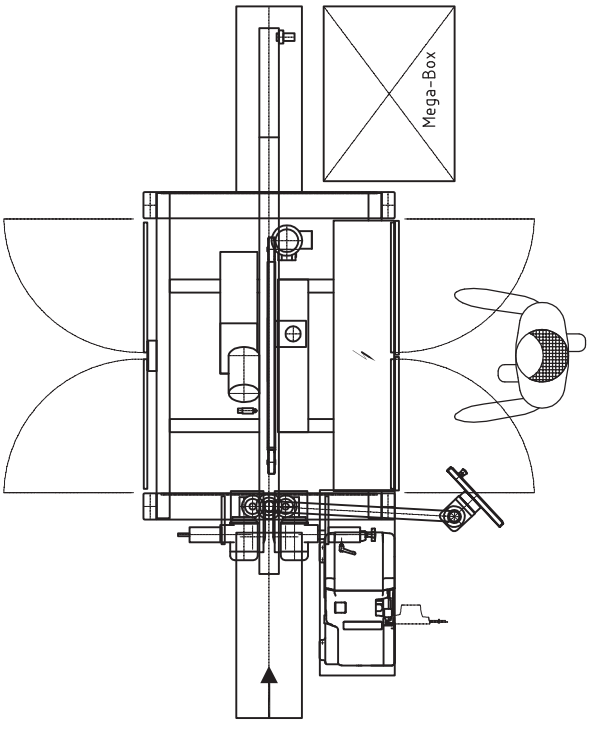

Typ ○ 510
Type

Technische Details siehe Blatt 1 (Applikator Serie 400/500)
For technical details, please see Sheet 2 (Applicator Series 400/500)

Geyssel Sondermaschinen GmbH • Richard-Byrd-Straße 29 • D-50829 Köln
Tel: +49 (0) 221 595 694-0 • Fax: +49 (0) 221 595 694-2 • E-mail: info@geyssel.de • Internet: http://www.geyssel.de

Applikator Typ 538/539

Applicator Type 538/539

NEU

4

Servogetriebener Hochgeschwindigkeitsapplikator der **neuen Serie 500.** Bis **36.000 Applikationen pro Stunde.** Ohr- oder bauchseitige Applikation in einer Maschine. Geringe Umrüstzeit.

*Servo-driven high-speed applicator of **new Series 500.** Up to **36,000 applications per hour.** Ear- or belly-side applications in a single machine. Very short resetting times.*

Geyssel Sondermaschinen GmbH • Richard-Byrd-Straße 29 • D-50829 Köln
Tel: +49 (0) 221 595 694-0 • Fax: +49 (0) 221 595 694-2 • E-mail: info@geyssel.de • Internet: http://www.geyssel.de

02.2009

GEYSSEL KÖLN

4

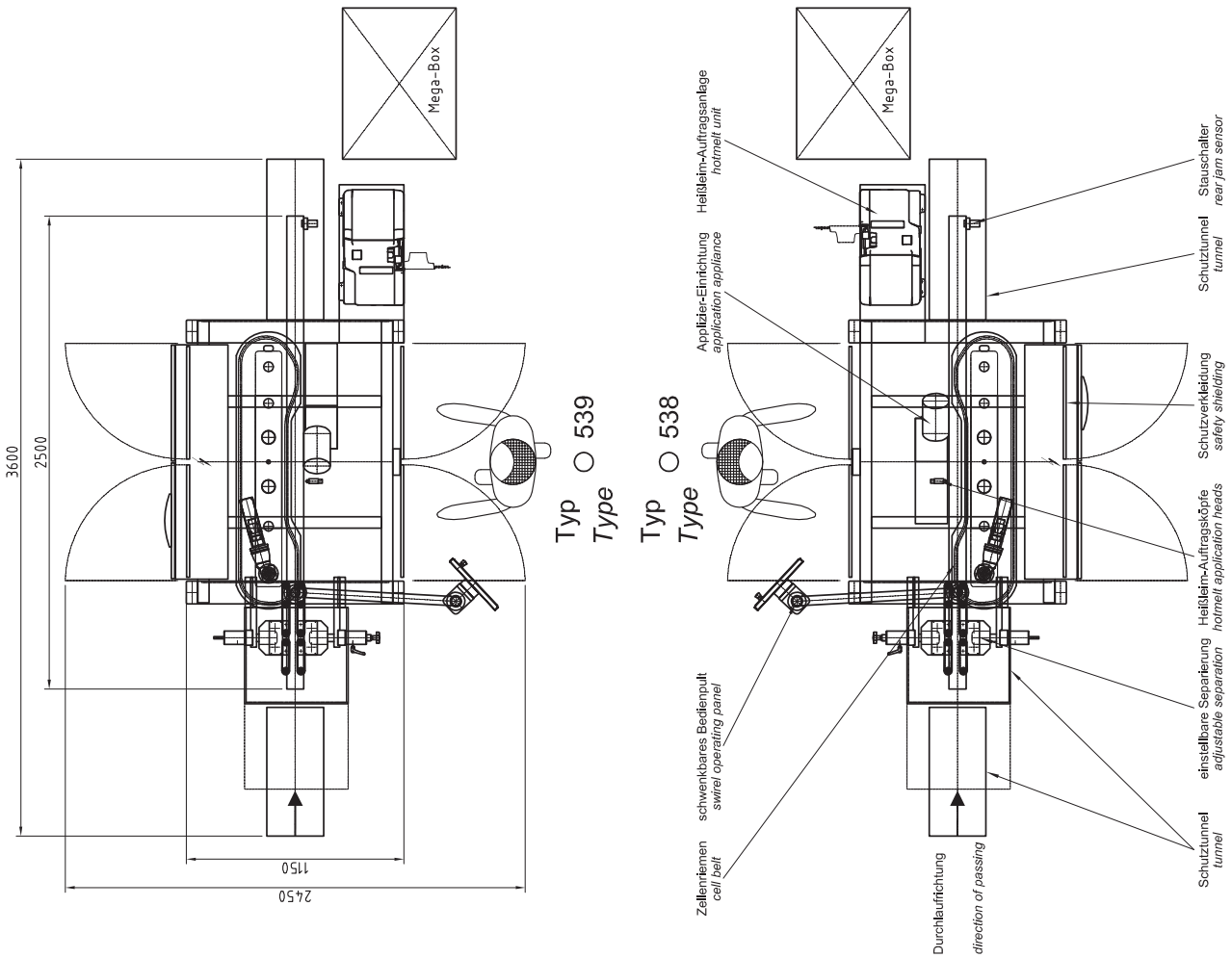

Technische Details siehe Blatt 1 (Applikator Serie 400/500)
For technical details, please see Sheet 2 (Applicator Series 400/500)

Geyssel Sondermaschinen GmbH • Richard-Byrd-Straße 29 • D-50829 Köln
Tel: +49 (0) 221 595 694-0 • Fax: +49 (0) 221 595 694-2 • E-mail: info@geyssel.de • Internet: http://www.geyssel.de

02.2009

Applikator Typ 450 – 453 / 460 – 463

Applicator Type 450 – 453 / 460 – 463

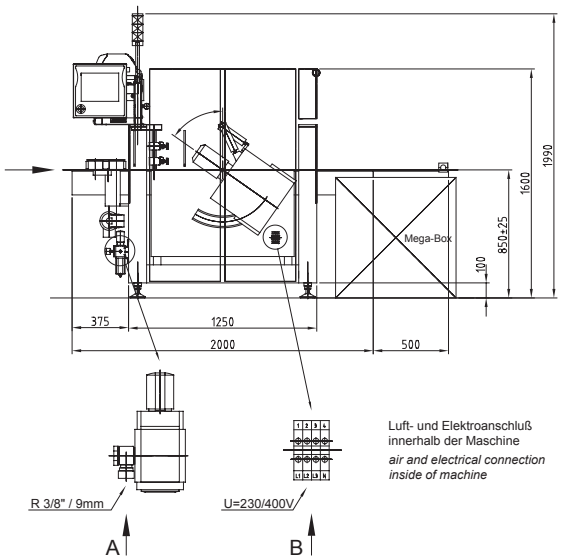

Maschinen
zur **seitlichen** Applikation
von Objekten an Packungen

Machines
for the application of objects
to the side *of packages*

02.2009

Geyssel Sondermaschinen GmbH • Richard-Byrd-Straße 29 • D-50829 Köln
Tel: +49 (0) 221 595 694-0 • Fax: +49 (0) 221 595 694-2 • E-mail: info@geyssel.de • Internet: http://www.geyssel.de

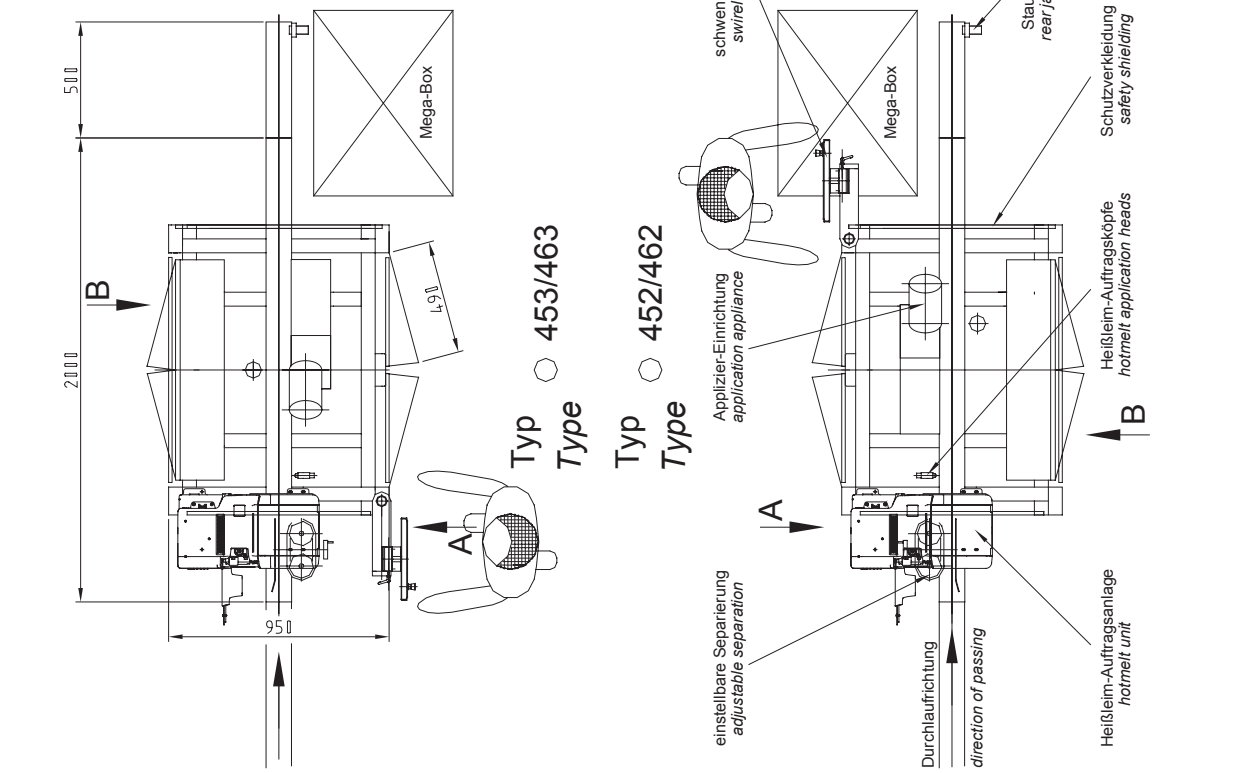

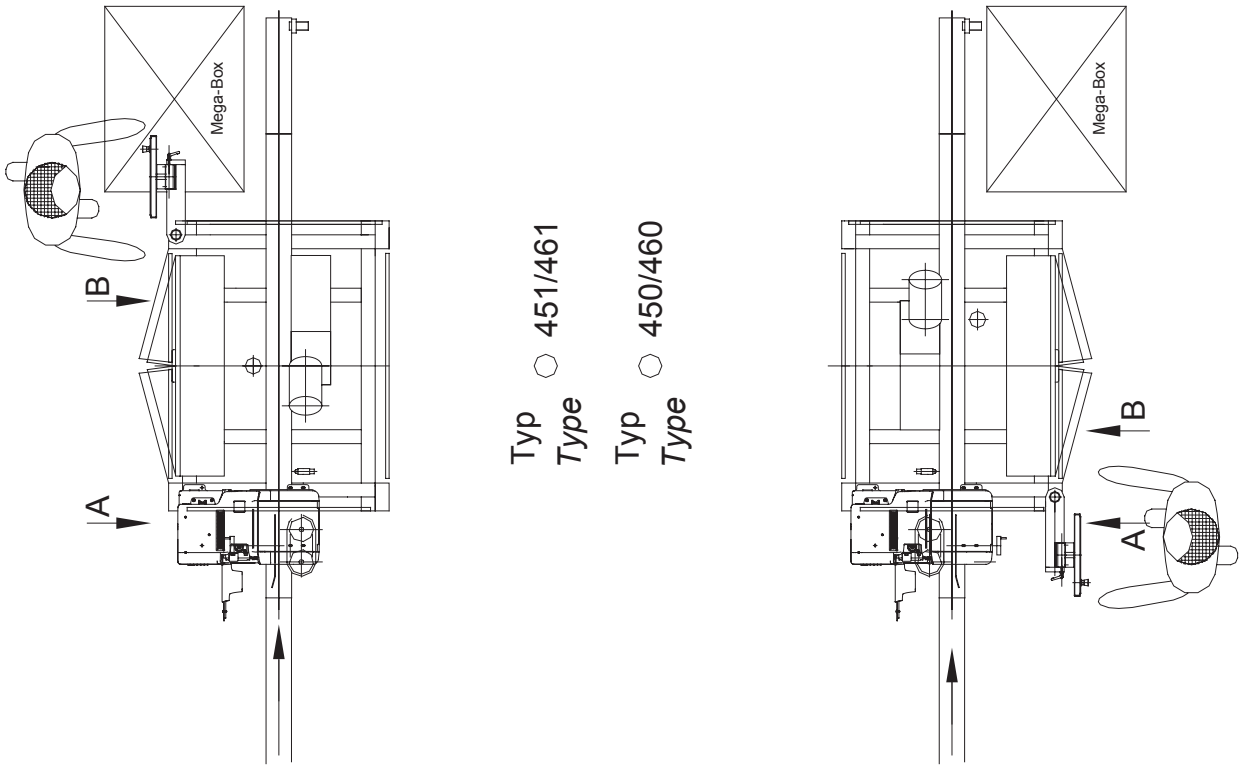

Technische Details siehe Blatt 1 (Applikator Serie 400/500)
For technical details, please see Sheet 2 (Applicator Series 400/500)

Geyssel Sondermaschinen GmbH • Richard-Byrd-Straße 29 • D-50829 Köln
Tel: +49 (0) 221 595 694-0 • Fax: +49 (0) 221 595 694-2 • E-mail: info@geyssel.de • Internet: http://www.geyssel.de

Applikator Typ 456 – 457 / 466 – 467

Applicator Type 456 – 457 / 466 – 467

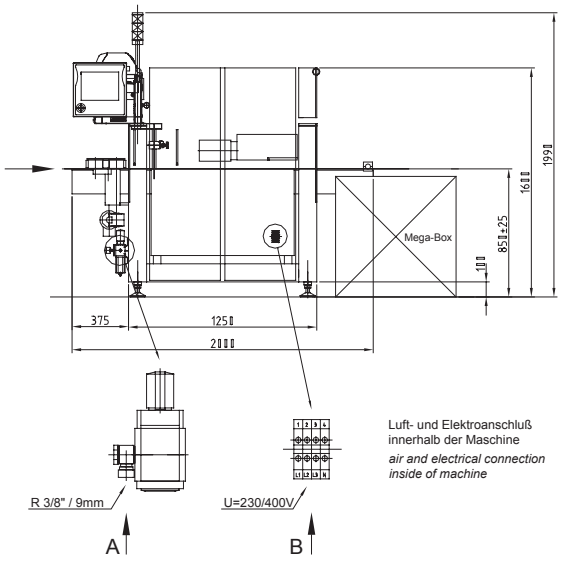

Maschinen
zur **Top**-Applikation
von Objekten an Packungen

Machines
for the application of objects
to the top *of packages*

Geyssel Sondermaschinen GmbH • Richard-Byrd-Straße 29 • D-50829 Köln
Tel: +49 (0) 221 595 694-0 • Fax: +49 (0) 221 595 694-2 • E-mail: info@geyssel.de • Internet: http://www.geyssel.de

02.2009

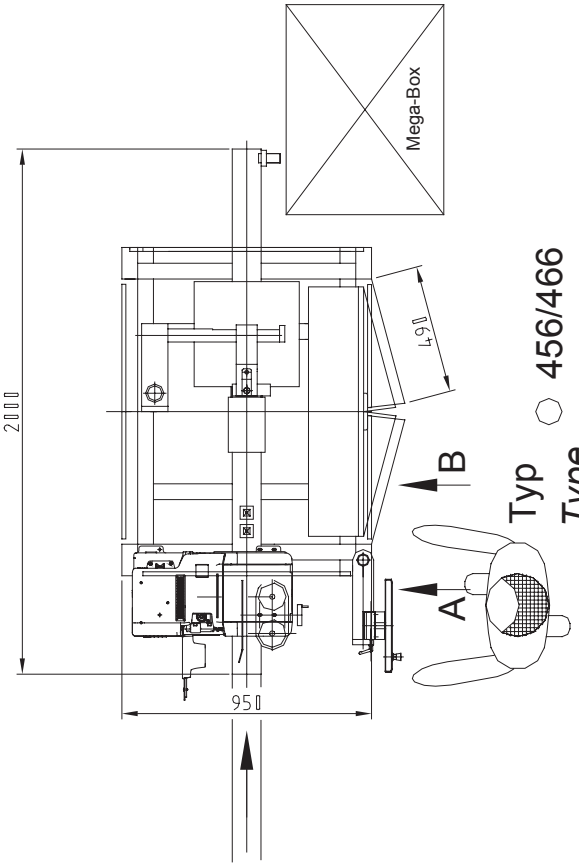

Typ ○ 456/466
Type

Typ ○ 457/467
Type

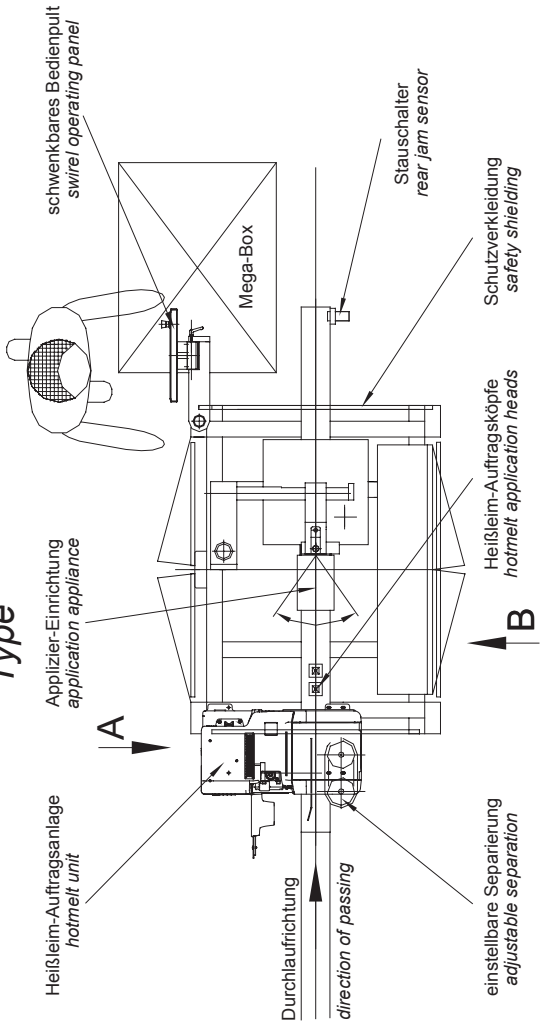

Technische Details siehe Blatt 1 (Applikator Serie 400/500)
For technical details, please see Sheet 2 (Applicator Series 400/500)

Geyssel Sondermaschinen GmbH • Richard-Byrd-Straße 29 • D-50829 Köln
Tel: +49 (0) 221 595 694-0 • Fax: +49 (0) 221 595 694-2 • E-mail: info@geyssel.de • Internet: http://www.geyssel.de

Applikator Typ 461 – 463

Applicator Type 461 – 463

Maschinen
zur **seitlichen** Applikation
von Objekten an Packungen,
Becher, Beutel, Umverpackungen usw.

Machines
for the application of objects
to the side *of packages,*
cups, pouches, repackaging etc.

02.2009

Geyssel Sondermaschinen GmbH • Richard-Byrd-Straße 29 • D-50829 Köln
Tel: +49 (0) 221 595 694-0 • Fax: +49 (0) 221 595 694-2 • E-mail: info@geyssel.de • Internet: http://www.geyssel.de

Applikator Typ 461

Applicator Type 461

Maschinen
zur **seitlichen** Applikation
von Objekten an Prisma-Packungen

Machines
for the application of objects
to the side *of Prisma packages*

02.2009

Geyssel Sondermaschinen GmbH • Richard-Byrd-Straße 29 • D-50829 Köln
Tel: +49 (0) 221 595 694-0 • Fax: +49 (0) 221 595 694-2 • E-mail: info@geyssel.de • Internet: http://www.geyssel.de

Applikator Typ 466 – 467

Applicator Type 466 – 467

Maschinen
zur **Top**-Applikation
von Objekten an Packungen,
Becher, Beutel, Umverpackungen usw.

Machines
for the application of objects
to the top *of packages,*
cups, pouches, repackaging etc.

02.2009

Geyssel Sondermaschinen GmbH • Richard-Byrd-Straße 29 • D-50829 Köln
Tel: +49 (0) 221 595 694-0 • Fax: +49 (0) 221 595 694-2 • E-mail: info@geyssel.de • Internet: http://www.geyssel.de

Applikator Typ 424

Applicator Type 424

Doppelbahnige Maschinen mit Schneckenseparierung bestehen aus zwei, voneinander unabhängigen, Einheiten.
Sie können, jede für sich, als Einzelapplikator, auch für unterschiedliche Produkte, genutzt werden.
Durch leichte Handhabung minimieren sie den Einsatz des Bedienpersonals

***Double track** machines with worm separation consist of two independent units. Each can be used as a single applicator, also for different products.*
Easy operation reduces staffing to a minimum

Geyssel Sondermaschinen GmbH • Richard-Byrd-Straße 29 • D-50829 Köln
Tel: +49 (0) 221 595 694-0 • Fax: +49 (0) 221 595 694-2 • E-mail: info@geyssel.de • Internet: http://www.geyssel.de

Applikator Typ 428

Applicator Type 428

Maschinen
mit mehreren, voneinander unabhängigen, Applikationsgetrieben. Jedes für sich kann auch für die Applikation unterschiedlicher Objekte genutzt werden.

Machines
with several application gear units independent of each other. Each can be used for the application of different objects.

Geyssel Sondermaschinen GmbH • Richard-Byrd-Straße 29 • D-50829 Köln
Tel: +49 (0) 221 595 694-0 • Fax: +49 (0) 221 595 694-2 • E-mail: info@geyssel.de • Internet: http://www.geyssel.de

Applikator Typ 468

Applicator Type 468

Maschine
zur ***Top***-Applikation
von Objekten auf Becher
oder ähnliches.

Machine
for the application
of objects ***to the top*** *of cups*
or similar.

Geyssel Sondermaschinen GmbH • Richard-Byrd-Straße 29 • D-50829 Köln
Tel: +49 (0) 221 595 694-0 • Fax: +49 (0) 221 595 694-2 • E-mail: info@geyssel.de • Internet: http://www.geyssel.de

Applikator – Dispenser Typ 454

Applicator – Dispenser Type 454

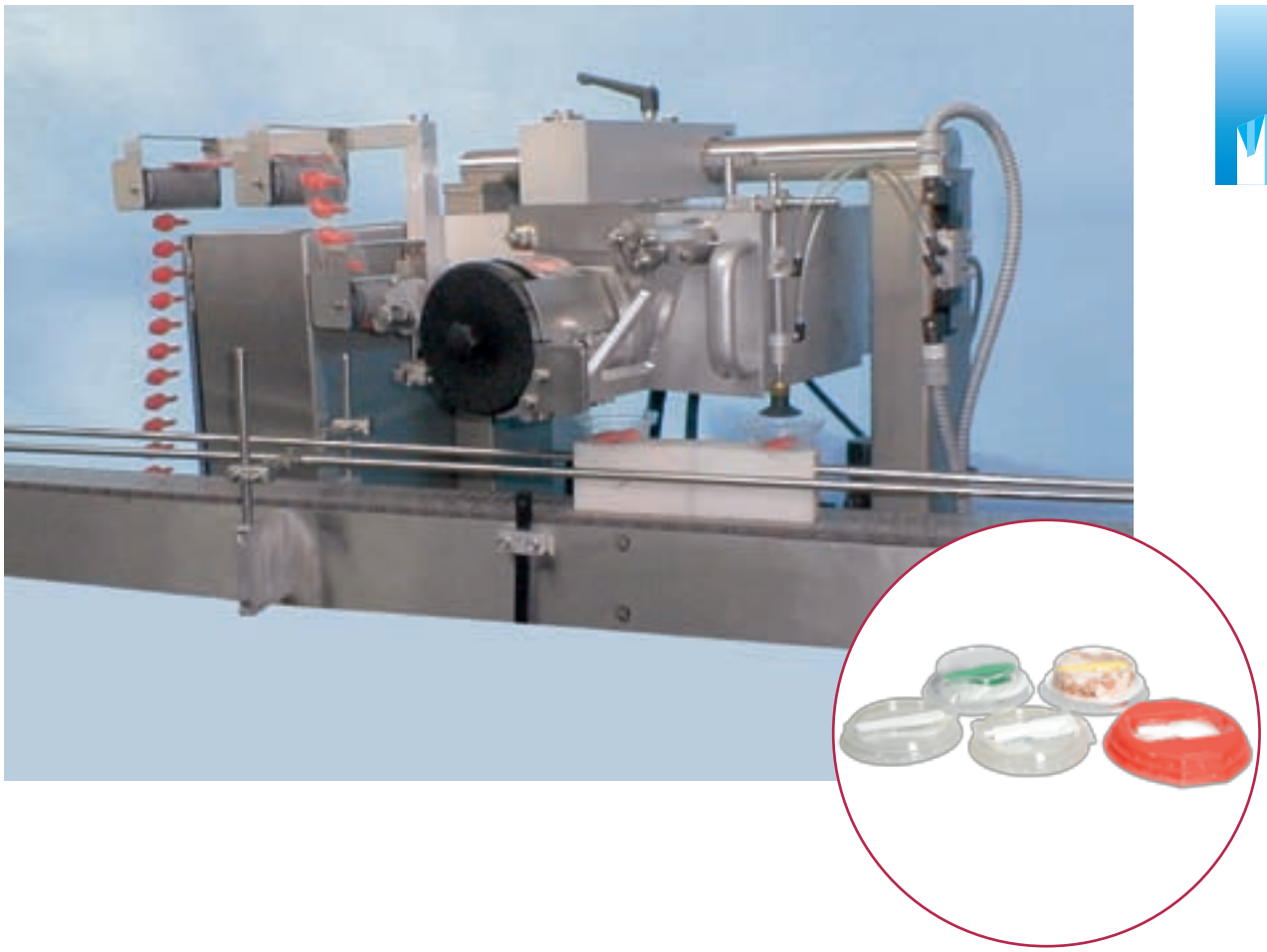

Der Applikator – Dispenser schneidet, von gegurteten Objekten, die gewünschte Anzahl (einzelne oder mehrere) ab und legt diese in Stülpdeckel, Kästen oder ähnliches, welche unter dem Gerät vorbeilaufen.

The applicator – dispenser cuts off the desired number (one or more) of belted objects and places these in overcups, boxes or similar which pass by under the unit.

Geyssel Sondermaschinen GmbH • Richard-Byrd-Straße 29 • D-50829 Köln
Tel: +49 (0) 221 595 694-0 • Fax: +49 (0) 221 595 694-2 • E-mail: info@geyssel.de • Internet: http://www.geyssel.de

Applikator – Dispenser Typ 454

Applicator – Dispenser Type 454

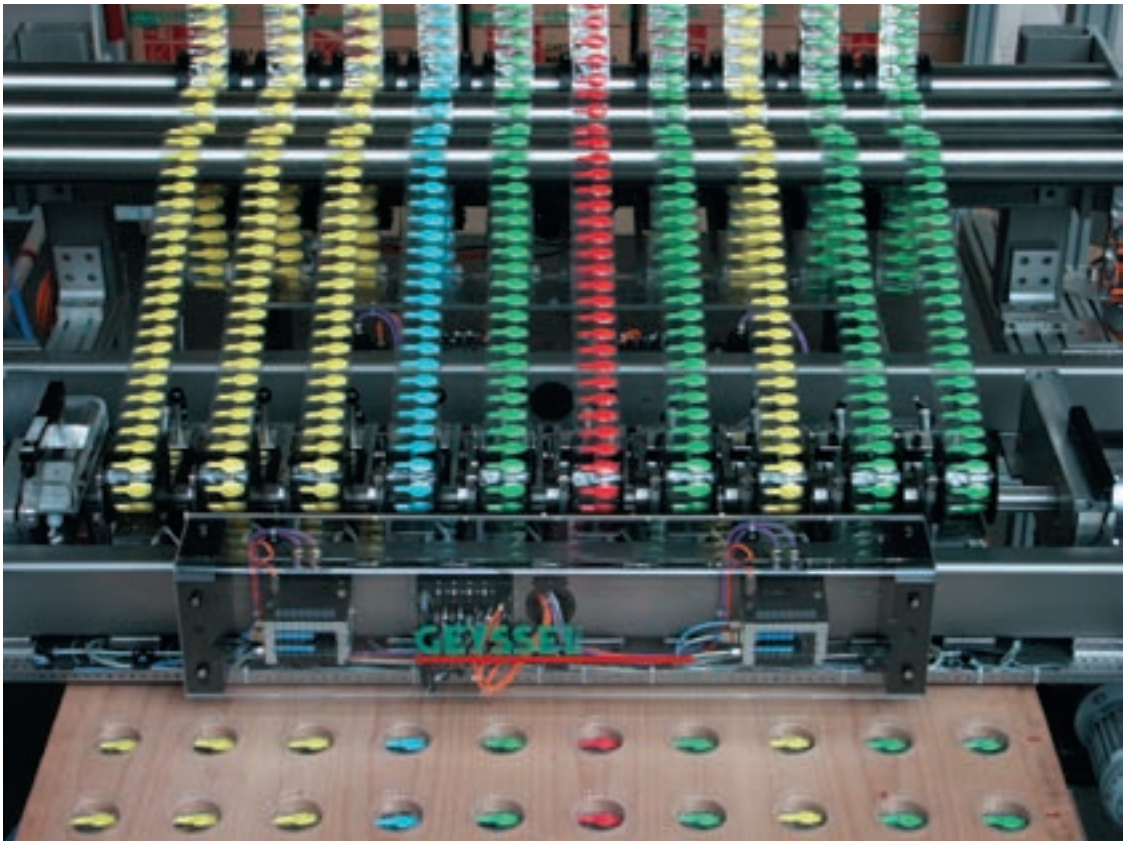

Der **Applikator – Dispenser** schneidet, von gegurteten Objekten, einzelne ab und legt diese in Stülpdeckel oder ähnliches welche unter der Anlage vorbeilaufen.
Die abgebildete Maschine ist z.B. in eine Abfüllanlage integriert und legt gleichzeitig 10 Objekte ab.

*The **applicator – dispenser** cuts off one of belted objects and places these in overcups, boxes or similar which pass by under the unit. The machine here e.g. is integrated into a filling plant and places simultaneons 10 objects into overcups.*

Geyssel Sondermaschinen GmbH • Richard-Byrd-Straße 29 • D-50829 Köln
Tel: +49 (0) 221 595 694-0 • Fax: +49 (0) 221 595 694-2 • E-mail: info@geyssel.de • Internet: http://www.geyssel.de

Applikator Typ 473

Applicator Type 473

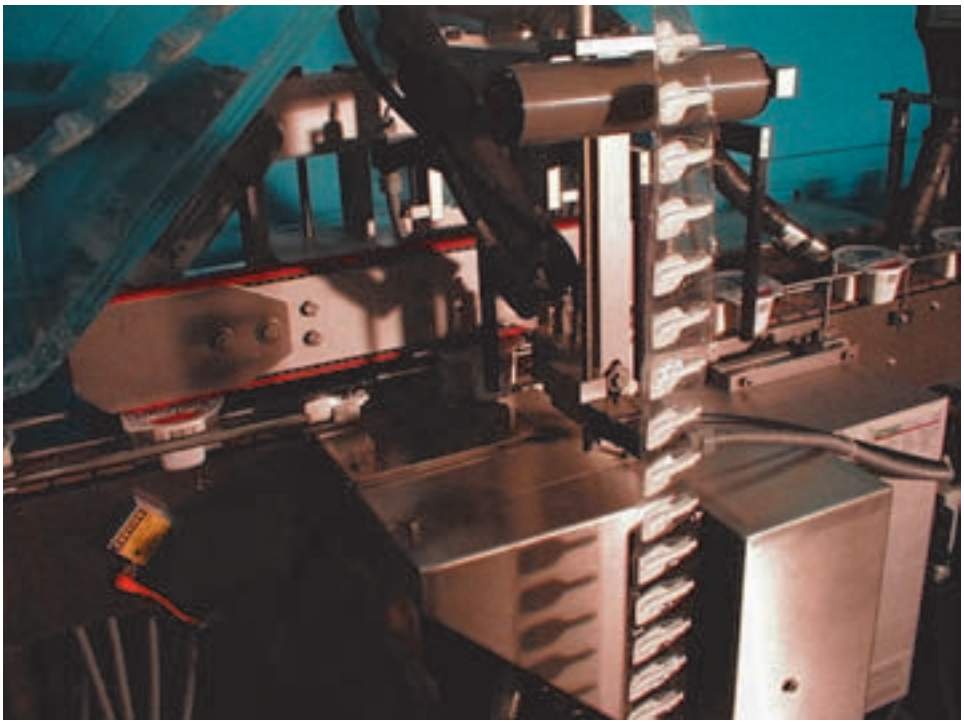

Maschinen
zur Applikation von Löffeln
zwischen
2-Kammerbecher

Machines
for the application of spoons
between
2-chamber cups

Geyssel Sondermaschinen GmbH • Richard-Byrd-Straße 29 • D-50829 Köln
Tel: +49 (0) 221 595 694-0 • Fax: +49 (0) 221 595 694-2 • E-mail: info@geyssel.de • Internet: http://www.geyssel.de

Applikator Typ 461

Applicator Type 461

Seitliche Applikation an **runde Produkte.** (Flaschen, Becher, etc.)
Optionale Zusatzbaugruppen:

- **Ausrichtstation:**
  Produktausrichtung nach Druckmarke.
- **Auswerfer:**
  Optische Kontrolle der Applikation mit Auswurf.

*Application to the **side** of **round products.** (bottles, cups, etc.)*
Optional attachments:

- ***Alignment station:***
  For alignment of product based on print mark.
- ***Ejector:***
  Optical check of application with ejection.

Geyssel Sondermaschinen GmbH • Richard-Byrd-Straße 29 • D-50829 Köln
Tel: +49 (0) 221 595 694-0 • Fax: +49 (0) 221 595 694-2 • e-mail: info@geyssel.de • Internet: http://www.geyssel.de

Sonderapplikator

Special Purpose Applicator

Sonderanfertigungen nach
Ihrem Bedarf.
Hier Applikation auf Schweißnaht
von Tetraeder-Packungen.
Schräges Transportband.

Special-purpose versions covering your requirements.
Shown here: Application on weld seam of tetrahedron packs.
Angled conveyor belt.

Geyssel Sondermaschinen GmbH • Richard-Byrd-Straße 29 • D-50829 Köln
Tel: +49 (0) 221 595 694-0 • Fax: +49 (0) 221 595 694-2 • e-mail: info@geyssel.de • Internet: http://www.geyssel.de

01.2008

Referenzen

Unsere Applikatoren sind weltweit seit 1980 im Einsatz.

Hier ein paar Beispiele:

- **Australien:** Sanitarium, Visypak
- **Belgien:** Campina N.V., Spa Monopole
- **V. R. China:** Yili Industrial Group, Beijing Oasis
- **Dänemark:** Arla Foods amba
- **Deutschland:** Campina GmbH & Co.KG, Emig AG, Frischli Milchwerke GmbH, Hardthof Fruchtsaft GmbH, Hochwald Nahrungsmittelwerke GmbH, Milchunion Hocheifel eG, Nestlé Deutschland AG, Niederrheingold Tersteegen KG, Nordmilch eG, Punica Getränke GmbH, Rottaler Fruchtsaft eG, Schubert GmbH
- **England:** Cirio Del Monte, Gerber Food Soft Drinks
- **Finnland:** Hellefors Bryggeri AB
- **Frankreich:** Antartic S.A., Bledina SA
- **Griechenland:** Fage Dairy, Delta Dairy
- **Indonesien:** PT. Frisian Flag, PT. Ultra Jaya
- **Italien:** Ferrero S.p.A.
- **Korea:** Namyang Dairy
- **Kuwait:** Arabian Beverage, Kuwait Danish Dairy
- **Niederlande:** Riedel Drinks Ede
- **Oman:** Oman National Dairy
- **Polen:** Bakoma S.A.
- **Saudi Arabien:** Al Amoudi Beverage, Al Marai Co. Ltd.
- **Schweiz:** Bischofszell
- **Spanien:** J. Garcia Carrion, Lagasa-Lacteos
- **Syrien:** Joud Company
- **Taiwan:** Sunkey Technologies
- **Thailand:** Foremost Friesland, Lactasoy Co. Ltd.,
- **Türkei:** Pinar, Tikvesli
- **USA:** Coca Cola, Johanna Foods
- **Vietnam:** Dutch Lady, Vietnam Dairy Products (Vinamilk)

Geyssel Sondermaschinen GmbH • Richard-Byrd-Straße 29 • D-50829 Köln
Tel: +49 (0) 221 595 694-0 • Fax: +49 (0) 221 595 694-2 • E-mail: info@geyssel.de • Internet: http://www.geyssel.de